SHP-3700H/3700F

PTZ 카메라 실내 • 외용 하우징

SHP-3700H

SHP-3700F

제품특징

SHP-3700H
- PTZ 카메라를 실외에 설치할 때 사용
- Fan & Heater 내장
- 탁월한 내구성
- 깔끔한 디자인

SHP-3700F
- PTZ 카메라를 천장에 매립하여 설치할 때 사용
- 실내용 Flush Mounting
- 견고한 구조

* SCP-3430/3370/2430/2370/2330/2270/2250
SNP-3371/3302 사용

주요사양

항 목		SHP-3700H	SHP-3700F
용도		실외용	실내 매립용
동작온도		-50℃ ~ 50℃	-10℃ ~ 50℃
동작습도		0 ~ 90% RH	0 ~ 90% RH
외관품	하우징	Aluminum + 폴리카보네이트	폴리카보네이트
재질	돔 커버	폴리카보네이트	폴리카보네이트
방진/방수		IP66	-
크기		Ø228(W) x 256(H)mm	Ø254(W) x 248(H)mm
중량		2.5Kg	702g

외관도

단위 : mm

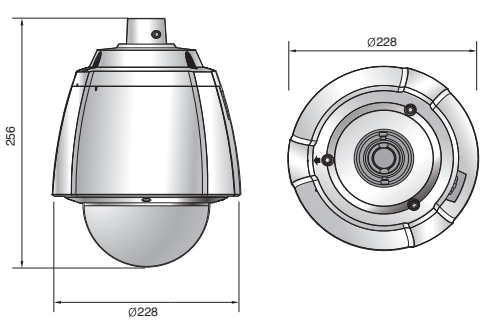

SHP-3700H

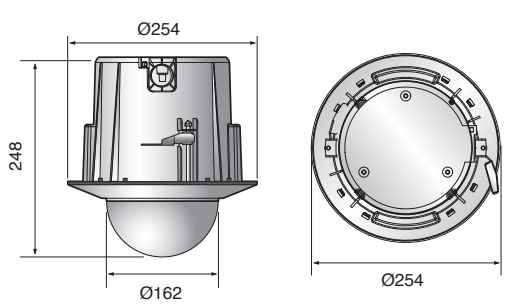

SHP-3700F